RC

Caratteristiche costruttive

Manufacturing features

RIVACOLD

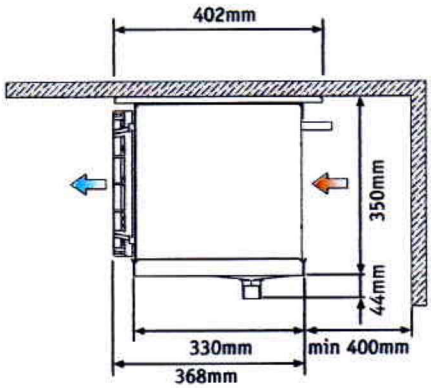

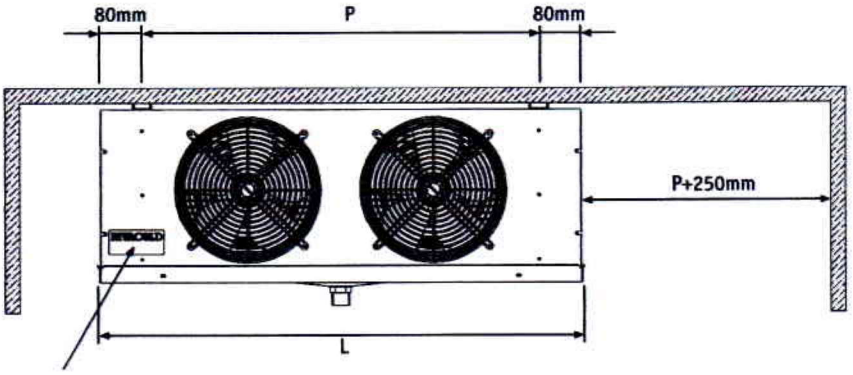

Etichetta di riconoscimento
Identifying label

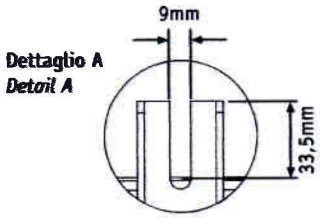

Dettaglio A
Detail A

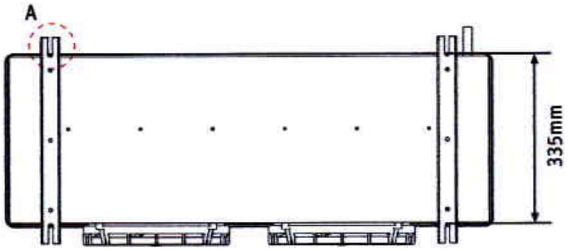

Serie RC / *RC Range*

Modello *Model*	RC	125-16 125-16ED	225-25 225-25ED	225-30 225-30ED	325-33 325-33ED	325-45 325-45ED	425-61 425-61ED
Dimensioni *Dimensions* (mm)	P	400	770	770	1140	1140	1510
	L	574	944	944	1314	1314	1684
Attacchi *Connections*	ø ingresso *ø inlet*	12mm	12mm	12mm	12mm	12mm	12mm
	ø uscita *ø outlet*	16mm	16mm	22mm	22mm	22mm	28mm
	ø scarico *ø drain*	1" Gas (33mm)	1" Gas (33mm)	1" Gas (33mm)	1" Gas (33mm)	1" Gas (33mm)	1" Gas (33mm)